VNJAR

包装，为品牌而制。

材料、袋型与印刷
从生产到应用的完整画册







安徽维诺嘉新材料包装有限公司

企业资质

营业执照 · 印刷经营许可证



统一社会信用代码
91340881MA8QH4C05J（1-1）

营业执照

（副本）

名　　称　安徽维诺嘉新材料包装有限公司
类　　型　其他有限责任公司
法定代表人　王利
经营范围　一般项目：化工产品销售（不含许可类化工产品）；技术进出口；货物进出口；进出口代理；塑料制品制造；塑料制品销售；纸制品制造；纸制品销售；家用纺织制成品制造；针纺织品销售；日用口罩（非医用）生产；日用口罩（非医用）销售；特种劳动防护用品生产；技术服务、技术开发、技术咨询、技术交流、技术转让、技术推广；企业管理咨询；塑料加工专用设备制造；非金属矿物制品制造；物业管理；停车场服务；非居住房地产租赁；会议及展览服务（出国办展须经相关部门审批）（除许可业务外，可自主依法经营法律法规非禁止或限制的项目）
许可项目：食品用纸包装、容器制品生产；食品用塑料包装容器工具制品生产；包装装潢印刷品印刷（依法须经批准的项目，经相关部门批准后方可开展经营活动，具体经营项目以相关部门批准文件或许可证件为准）

注册资本　伍仟万圆整
成立日期　2023年05月29日
住　　所　安徽省安庆市桐城市经济技术开发区双新产业园伊洛大道66号

登记机关　2026年04月10日

国家企业信用信息公示系统网址：http://www.gsxt.gov.cn　市场主体应当于每年1月1日至6月30日通过国家企业信用信息公示系统报送公示年度报告　国家市场监督管理总局监制



印刷经营许可证

（企业编号）印证字第 346060946 号
3406112

企业名称　安徽维诺嘉新材料包装有限公司
经营场所　安徽省安庆市桐城市经济技术开发区双新产业园伊洛大道 66 号
法定代表人（负责人）王利
企业类型　其他有限责任公司
经营范围　包装装潢印刷品

有效期限至　2030 年 06 月 30 日
发证机关（盖章）
2025 年 12 月 15 日

国家新闻出版署监制

证照按原件展示。

生产许可资料

VNJAR

全国工业产品生产许可证及产品明细



全国工业产品生产许可证

(副本)

安徽维诺嘉新材料包装有限公司

经审查，你单位符合下列产品生产许可条件，特发此证。

产品名称：食品用塑料包装容器工具等制品(明细附后)

住　　所：安徽省安庆市桐城市经济技术开发区双新产业园伊洛大道66号

生产地址：安徽省安庆市桐城市经济技术开发区双新产业园伊洛大道66号

检验方式：关键控制项目委托检验

证书编号：皖XK16-204-02013

有效期至：2030年07月14日

2025 年 07 月 15 日

有效期届满6个月前，企业应当提出换证申请。

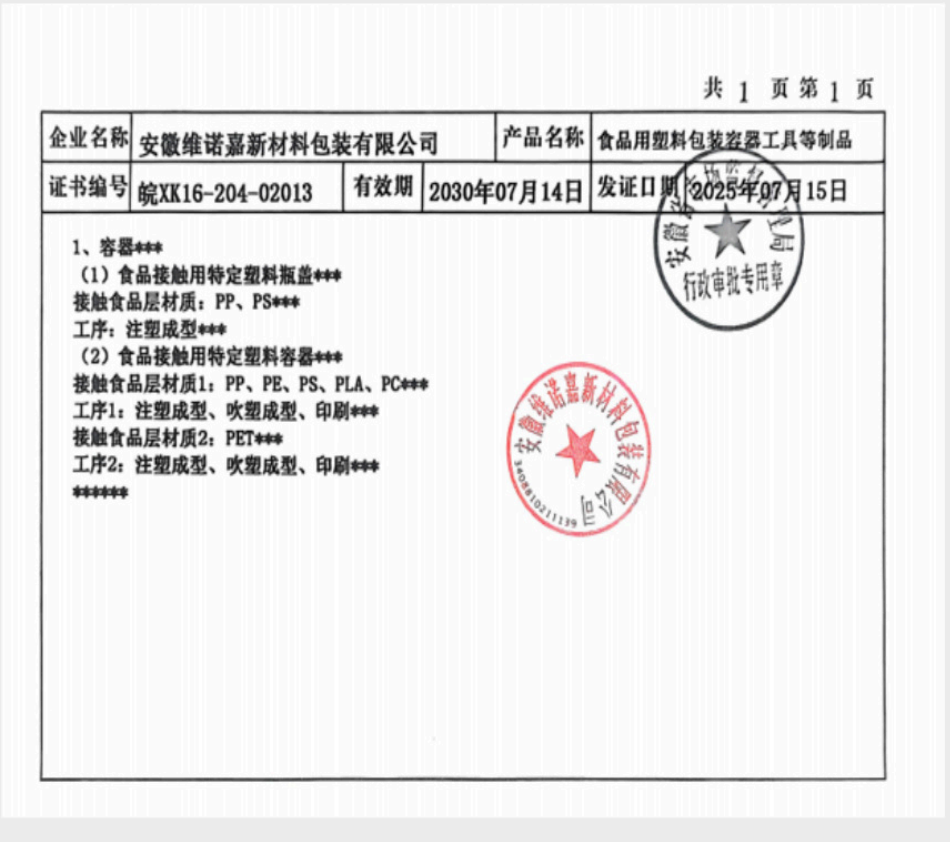

共 1 页 第 1 页

企业名称	安徽维诺嘉新材料包装有限公司		产品名称	食品用塑料包装容器工具等制品
证书编号	皖XK16-204-02013	有效期	2030年07月14日	发证日期 2025年07月15日

1、容器***
（1）食品接触用特定塑料瓶盖***
接触食品层材质：PP、PS***
工序：注塑成型***
（2）食品接触用特定塑料容器***
接触食品层材质1：PP、PE、PS、PLA、PC***
工序1：注塑成型、吹塑成型、印刷***
接触食品层材质2：PET***
工序2：注塑成型、吹塑成型、印刷***
******

证照按原件展示。

管理体系与检测资料

VNJAR

质量、环境、职业健康安全管理与检测资料



证照按原件展示。

团队风采

VNJAR









品质管理

VNJAR

基材的检测和控制

加工过程的控制

加工环境的控制

质量管理体系





目录

VNJAR

从材料到成品

01	公司简介	08
02	无纺布材料	12
03	淋膜无纺布	16
04	成品与制作细节	22
05	应用展示	33

01

公司简介

设计、生产与品质管理





设计、开发、生产与销售

安徽维诺嘉集无纺布袋的设计、开发、生产与销售于一体，拥有多年的行业经验。原画册介绍了从分切、横切、制袋、缝纫，到丝网印刷、凹版印刷、超声波焊接提手的生产流程。

安徽生产基地配置 3 台无纺布生产设备、4 台高速印刷设备、3 台淋膜设备及 17 台高速制袋设备，画册所列月产能为 3,000 万只。成都分公司面向西南市场，配置 1 台淋膜设备与 6 台制袋设备，画册所列月产能为 1,200 万只。

公司持续引进设备与技术、研究生产工艺，并通过产品检验与质量管理支持生产及客户的包装需求。

服务流程

VNJAR

01

设计

以市场与产品定位为基础，开展包装设计。

02

开发

结合使用需求，开发实用、便捷的产品。

03

生产

结合生产设备、工艺与检验要求安排制作。

04

销售

原画册介绍业务覆盖二十多个省份，并与一百多家经销商保持合作。

生产设备与仓储

生产设备

完整生产线与专业设备，支持材料加工和制袋。

仓储管理

画册所列仓储面积超过 5,000 平方米，按品类组织存储与管理。

原料储备

配合生产需求配置原料，按标准进行入库管理。









02

无纺布材料

材料结构、生产与特性









生产与品质

专业生产团队

结合实践持续研究工艺，对产品质量提出要求。





完整生产流程

从设计、制版、下单，到生产、检验、包装与入库。





品质检验标准

使用检验设备与原料入库标准，开展成品检验及抽查。

无纺布简介



无纺布由高分子切片、短纤维或长丝直接形成纤网，经气流或机械成网，再采用水刺、针刺或热轧等方式加固，最后整理成型，不需要传统纺织过程。

这种材料具有柔软、透气和平面结构的特点，有一定的强度与耐用性，手感接近棉质材料，不易产生纤维屑，也可作为补强材料。与棉织物相比，无纺布更易加工成袋，成本较低。

材料特点

VNJAR

质轻

以聚丙烯树脂为主要原料，比重约 0.9，约为棉的五分之三，蓬松且手感舒适。

柔软

由细纤维（2–3D）通过轻度热熔点粘结成型，具有适度柔软性。

弹性与复原

软硬适中，可较快恢复原状，不易变形。

防水与透气

聚丙烯不吸水；纤维构成多孔结构，便于空气流通，有助于保持干爽和清洗。

VNJAR

03

淋膜无纺布

复合工艺与使用场景



淋膜介绍



淋膜无纺布采用流延工艺，将不同材料结合。原画册介绍，该工艺在复合过程中无需另加粘合剂，层间结合牢固，成品手感柔软。使用这种材料制作的包装袋称为淋膜无纺布袋。

原画册还介绍了无纺布的防潮、透气、柔韧、轻质、阻燃、易分解、无毒无刺激、色彩丰富及可重复使用等特点，并列出室外自然分解约 90 天、室内使用最长约 5 年，以及燃烧时无毒、无味、无残留等描述。这些均为原画册中的材料介绍。

VNJAR



重复使用与成本

与塑料袋相比，无纺布袋便于印制图案，色彩表达丰富，并可重复使用。使用过程中的损耗较小，多次使用有助于降低包装消耗，同时延长品牌信息的展示时间。

VNJAR



耐用与承载

传统塑料袋和纸袋往往通过降低厚度控制成本，但也更容易破损。无纺布购物袋具有一定的韧性与耐磨性；淋膜款还兼顾防水、手感与外观，适合重复使用。

VNJAR



品牌与印刷

一只外观合适的购物袋，也可以成为日常使用的手提袋。结合强度、防水与携带体验，用户更愿意重复使用。在袋面印制品牌标识或宣传内容，可以延长品牌的展示时间。

VNJAR



材料与使用

原画册将限塑与环境保护联系起来，强调通过重复使用无纺布袋减少一次性包装的消耗。包装的环保表达也可作为企业形象的一部分，与客户建立持续联系。

VNJAR

04

成品与制作细节

袋型、提手、印刷与封口



手提袋成品

品名

无纺布袋

材料

全新无纺布

提手

手提式

制作

线缝、热合与交叉加固



VNJAR

根据袋型与用途选择连接方式



热压连接

整齐的热合压纹。原画册参考承重约 5 kg。



线缝连接

采用机器缝合。原画册参考承重约 8 kg。

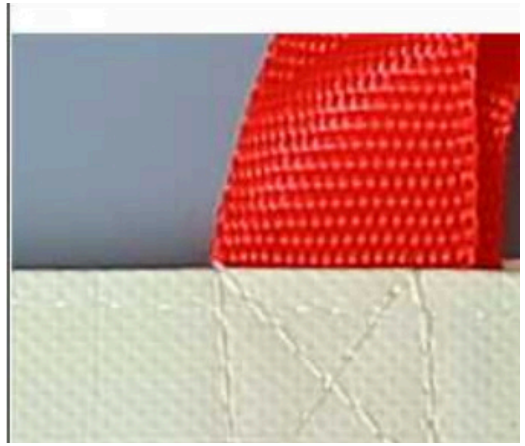

交叉加固

通过交叉缝线增强连接。原画册参考承重约 10 kg。

VNJAR



热合压花

热合压纹形成整齐的边缘与装饰细节。

VNJAR



加宽提带

加宽提带，结合袋型与携带需求确定宽度。

VNJAR



印刷细节

结合品牌图案、标识与文字，沟通印刷细节。



子母扣

子母扣用于固定袋口，方便开合并保持外观整齐。

VNJAR



双面胶

双面胶封口，使袋口贴合，适合需要粘合封闭的样式。





魔术贴

魔术贴便于多次开合，结合袋型确定封口长度与位置。

袋型参考

VNJAR



平口款

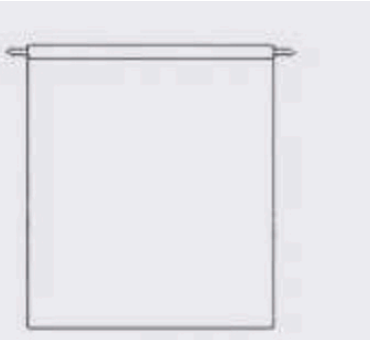

束口袋

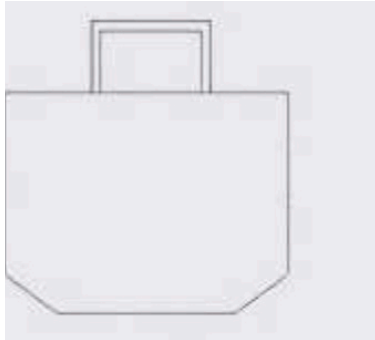

T 型款

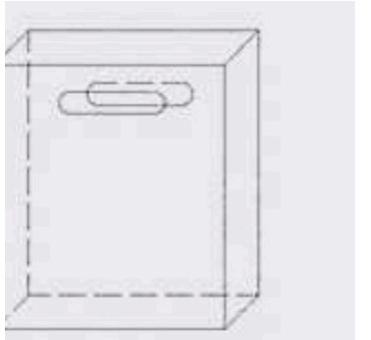

平口立体款

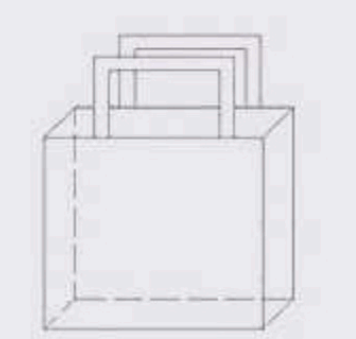

竖款

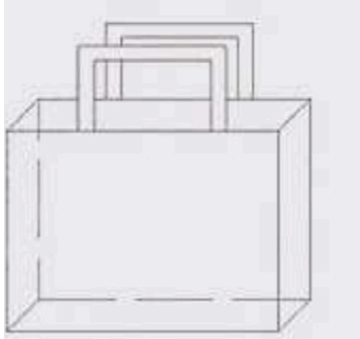

横款

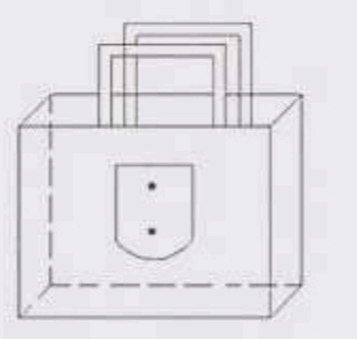

折叠款

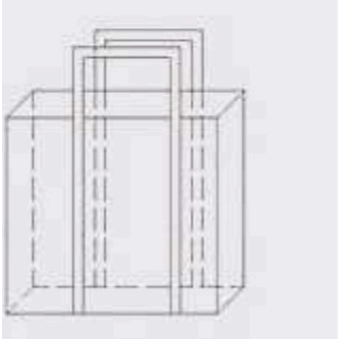

加固款

VNJAR

为不同用途，
找到合适的袋子。







安徽维诺嘉包装以质量和诚信经营为基础，与不同业务领域的客户建立合作。无纺布包装应用涉及食品、烟酒饮品、鞋服、珠宝饰品及企业宣传等场景。

本章展示原画册中的应用样式，便于交流袋型、提手、印刷与使用场景。

VNJAR

05

应用展示







按不同用途寻找包装参考

外卖食品







原画册应用展示 · 样式与印刷参考

奶茶饮品







原画册应用展示 · 样式与印刷参考

鞋服包装

VNJAR







原画册应用展示 · 样式与印刷参考

食品烘焙







原画册应用展示 · 样式与印刷参考

酒水礼袋







原画册应用展示 · 样式与印刷参考

礼品宣传







原画册应用展示 · 样式与印刷参考

食品礼袋









原画册应用展示 · 样式与印刷参考

VNJAR

持续完善产品与服务

安徽维诺嘉包装在国内市场持续积累经验，引进设备与技术，整合资源，扩展并改善手提袋生产。我们将继续跟随需求变化，完善产品与服务。

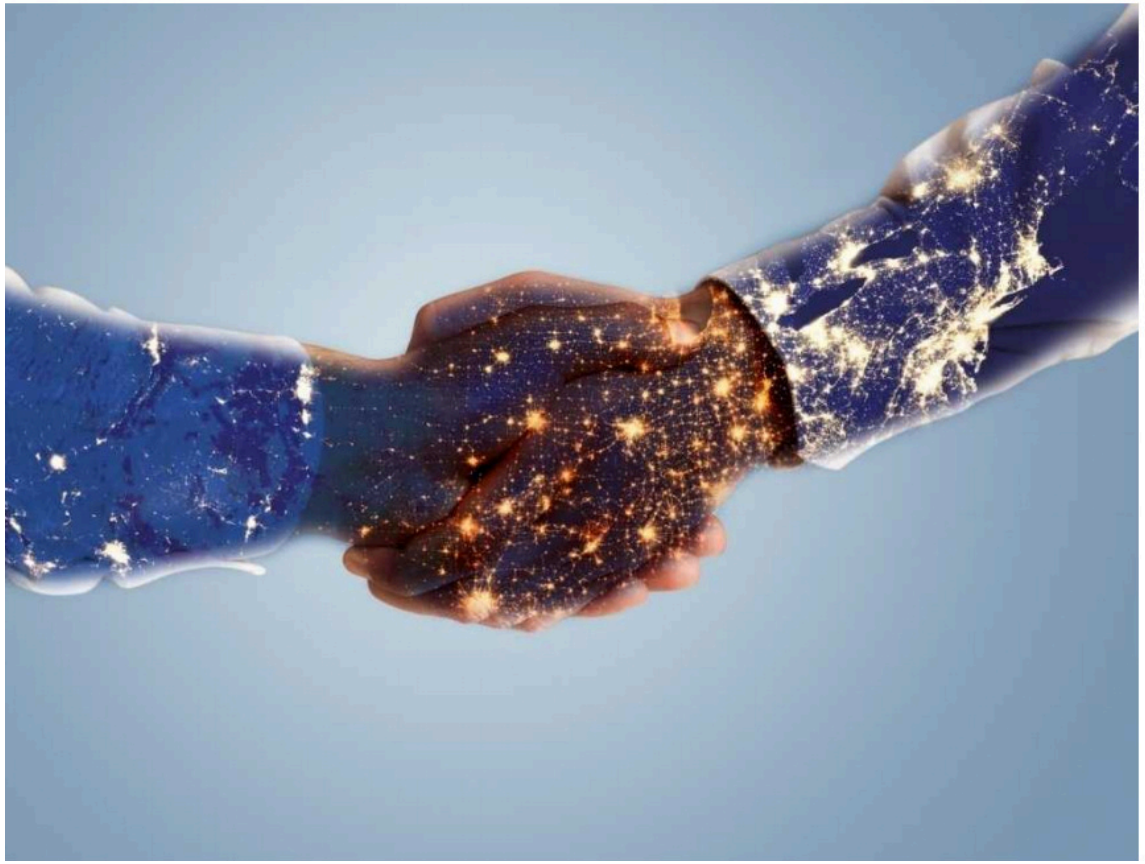

VNJAR

感谢阅览

安徽维诺嘉新材料包装有限公司

vnjar.com

2026