食品与饮品包装

维诺嘉 · 瓶罐产品画册

清透包装。
为你的品牌而制。

塑料瓶罐 · 产品与定制



安庆维诺嘉环保科技有限公司

sales@vnjar.com

公司简介

维诺嘉 · 瓶罐产品画册

维诺嘉专注食品与餐饮包装领域，集研发、生产、销售与定制服务于一体。我们把材料、结构、工艺和使用场景放在一起考虑，让包装既好用，也更贴合品牌表达。

以质量求发展，以服务为保障。以市场为导向、技术为支撑，为食品餐饮企业提供一站式瓶罐定制服务。

生产基地





企业文化

维诺嘉 · 瓶罐产品画册

诚信、责任、创新、共赢

做完美产品，创百年品牌

用户至上，用心服务

企业定位 · 企业愿景 · 企业精神 · 核心价值观

品控质检

维诺嘉 · 瓶罐产品画册

- 基材的检测和控制
- 加工过程的控制
- 加工环境的控制
- 质量管理体系





团队风采

维诺嘉 · 瓶罐产品画册









合作品牌资料

维诺嘉 · 瓶罐产品画册



发明专利（部分）

维诺嘉 · 瓶罐产品画册

发明专利

原始证书资料

证书信息请查看原件；如需核验具体内容，
请联系我们。



产品介绍

维诺嘉 · 瓶罐产品画册

瓶与罐。
为你的产品而制。

塑料瓶罐 · 产品与定制



安庆维诺嘉环保科技有限公司

sales@vnjar.com

28 口径 · 冷泡瓶

维诺嘉 · 瓶罐产品画册

画册标题容量

360 ml

瓶身克重：23 / 28 g 装箱：150 / 200 只

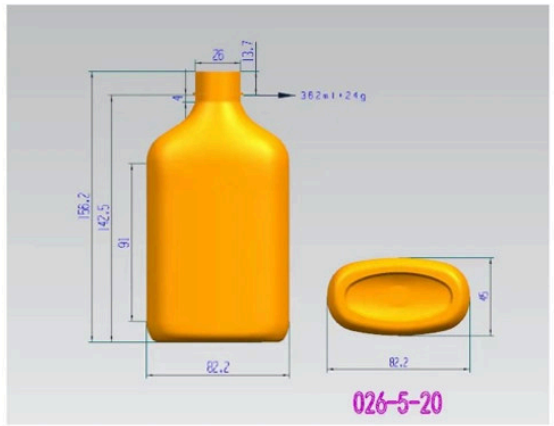



参数按画册标题整理；尺寸图保持原样，选型请确认具体图纸。

28 口径 · 水滴瓶

维诺嘉 · 瓶罐产品画册

画册标题容量

350 ml

瓶身克重：23 / 28 g





参数按画册标题整理；尺寸图保持原样，选型请确认具体图纸。

38 口径 · 圆柱瓶

维诺嘉 · 瓶罐产品画册

画册标题容量

320 ml

瓶身克重：30 / 35 / 39 g 装箱：200 只





可配铝盖 / 防盗盖 / 手提盖

参数按画册标题整理；尺寸图保持原样，选型请确认具体图纸。

38 口径 · 圆尖瓶

维诺嘉 · 瓶罐产品画册

画册标题容量

满口 400 ml

瓶身克重：30 / 35 / 39 g 装箱：200 只





可配铝盖 / 防盗盖 / 手提盖

参数按画册标题整理；尺寸图保持原样，选型请确认具体图纸。

38 口径 · 圆柱瓶

维诺嘉 · 瓶罐产品画册

画册标题容量

410 ml

瓶身克重：30 / 35 / 39 g 装箱：200 只

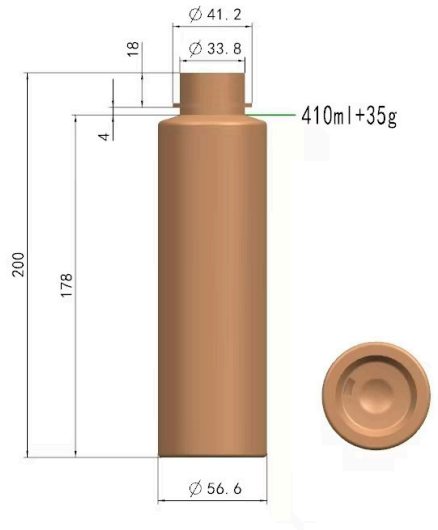



可配铝盖 / 防盗盖 / 手提盖

参数按画册标题整理；尺寸图保持原样，选型请确认具体图纸。

38 口径 · 圆柱瓶

维诺嘉 · 瓶罐产品画册

画册标题容量

满口 483 ml

瓶身克重：30 / 35 / 39 g 装箱：200 只





可配铝盖 / 防盗盖 / 手提盖

参数按画册标题整理；尺寸图保持原样，选型请确认具体图纸。

38 口径 · 圆柱瓶

维诺嘉 · 瓶罐产品画册

画册标题容量

满口 370 ml

瓶身克重：30 / 35 / 39 g 装箱：200 只





可配铝盖 / 防盗盖 / 手提盖

参数按画册标题整理；尺寸图保持原样，选型请确认具体图纸。

38 口径 · 斜肩瓶

维诺嘉 · 瓶罐产品画册

画册标题容量

335 ml

瓶身克重：30 / 35 / 39 g





可配铝盖 / 防盗盖 / 手提盖

参数按画册标题整理；尺寸图保持原样，选型请确认具体图纸。

38 口径 · 纤体瓶

维诺嘉 · 瓶罐产品画册

画册标题容量

满口 528 ml

瓶身克重：30 / 35 / 39 / 40 / 48 g 装箱：200 只

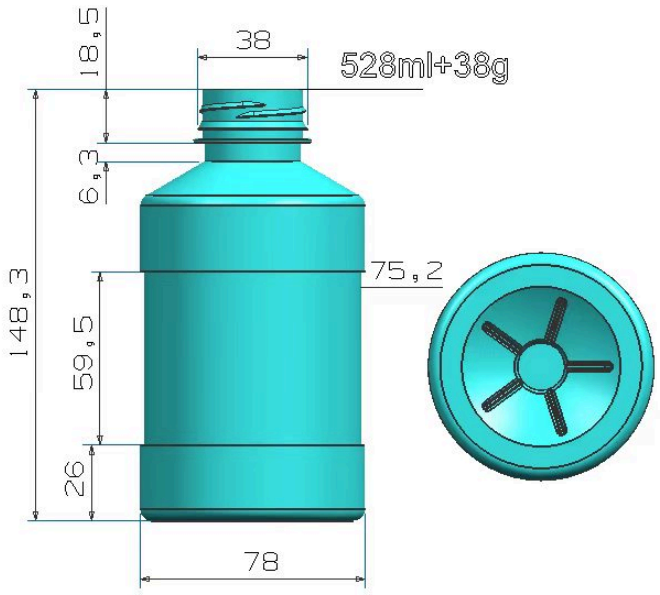



参数按画册标题整理；尺寸图保持原样，选型请确认具体图纸。

可配铝盖 / 防盗盖 / 手提盖

38 口径 · 扁方瓶

维诺嘉 · 瓶罐产品画册

画册标题容量

375 ml

瓶身克重：30 / 35 / 39 / 40 / 42 g 装箱：200 只





可配铝盖 / 防盗盖 / 手提盖

参数按画册标题整理；尺寸图保持原样，选型请确认具体图纸。

38 口径 · 圆尖瓶

维诺嘉 · 瓶罐产品画册

画册标题容量

满口 340 ml

瓶身克重：30 / 35 / 39 g





可配铝盖 / 防盗盖 / 手提盖

参数按画册标题整理；尺寸图保持原样，选型请确认具体图纸。

38 口径 · 冷泡瓶

维诺嘉 · 瓶罐产品画册

画册标题容量

750 ml

瓶身克重：30 / 35 / 39 / 40 / 48 g 装箱：100 只

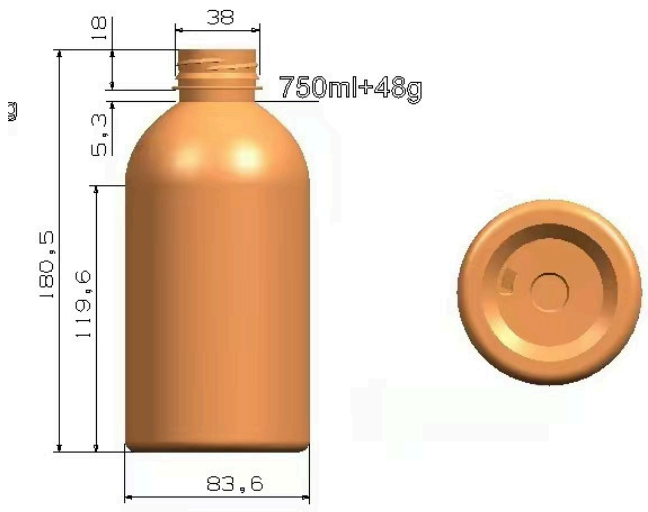



可配铝盖 / 防盗盖 / 手提盖

参数按画册标题整理；尺寸图保持原样，选型请确认具体图纸。

38 口径 · 扁方瓶

维诺嘉 · 瓶罐产品画册

画册标题容量

320 / 420 / 520 ml

瓶身克重：30 / 35 / 39 / 40 / 48 g 装箱：200 只

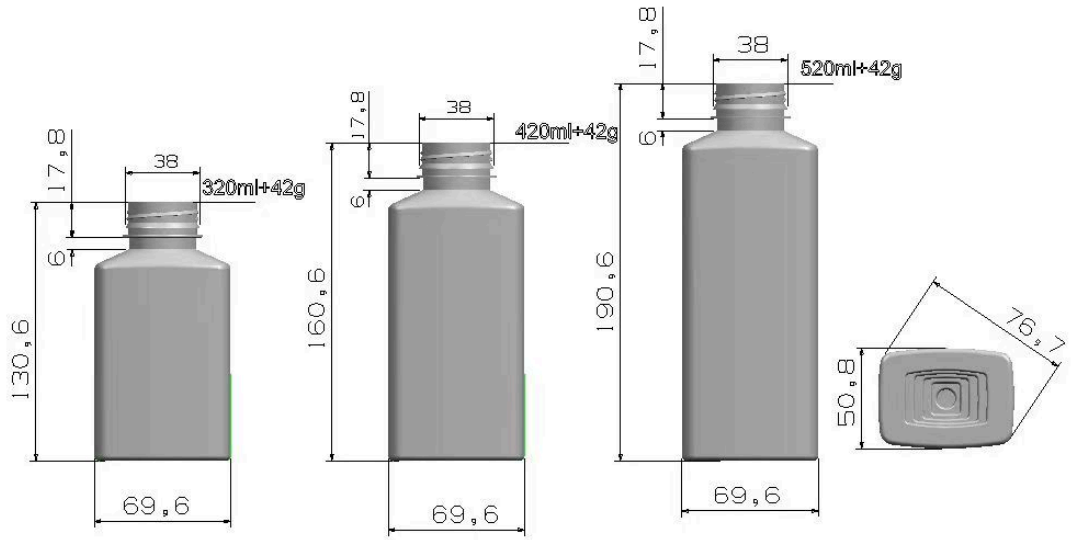



可配铝盖 / 防盗盖 / 手提盖

参数按画册标题整理；尺寸图保持原样，选型请确认具体图纸。

38 口径 · 扁方瓶

维诺嘉 · 瓶罐产品画册

画册标题容量

550 ml

瓶身克重：30 / 35 / 39 / 40 / 48 g 装箱：200 只





可配铝盖 / 防盗盖 / 手提盖

参数按画册标题整理；尺寸图保持原样，选型请确认具体图纸。

38 口径 · 四方长瓶

维诺嘉 · 瓶罐产品画册

画册标题容量

350 / 350 / 400 ml

瓶身克重：30 / 35 / 39 / 40 g 装箱：200 只

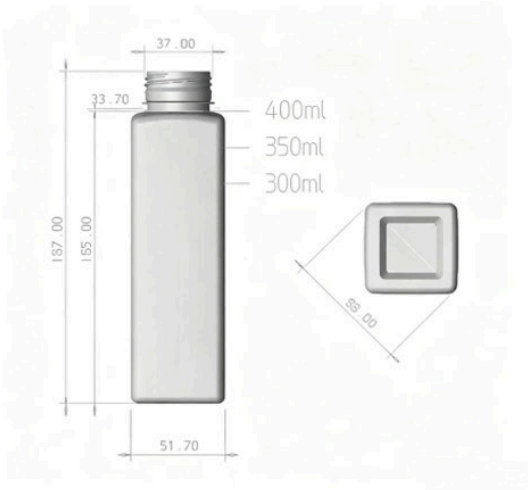



可配铝盖 / 防盗盖 / 手提盖

参数按画册标题整理；尺寸图保持原样，选型请确认具体图纸。

53 口径 · 圆柱瓶

维诺嘉 · 瓶罐产品画册

画册标题容量

560 / 490 / 390 / 310 ml

瓶身克重：30 / 33 / 35 / 51 g 装箱：200 只

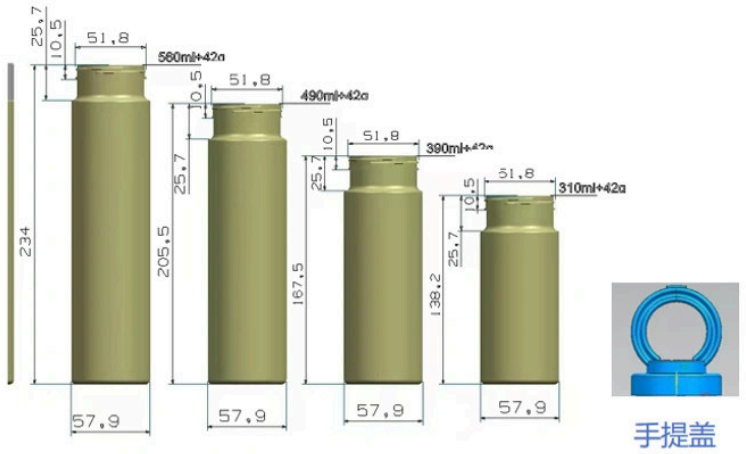



瓶盖选项见原始画册

参数按画册标题整理；尺寸图保持原样，选型请确认具体图纸。

53 口径 · 圆柱瓶

维诺嘉 · 瓶罐产品画册

画册标题容量

520 ml

瓶身克重：30 / 33 / 35 g 装箱：200 只





瓶盖选项见原始画册

参数按画册标题整理；尺寸图保持原样，选型请确认具体图纸。

53 口径 · 圆柱瓶

维诺嘉 · 瓶罐产品画册

画册标题容量

305 / 350 / 420 ml

瓶身克重：30 / 33 / 35 g 装箱：200 只

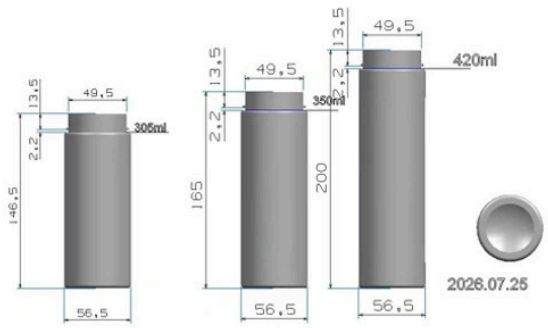



瓶盖选项见原始画册

参数按画册标题整理；尺寸图保持原样，选型请确认具体图纸。

53 口径 · 四方瓶

维诺嘉 · 瓶罐产品画册

画册标题容量

450 ml / 满口 420 ml / 满口 330 ml

瓶身克重：30 / 33 / 35 / 51 g

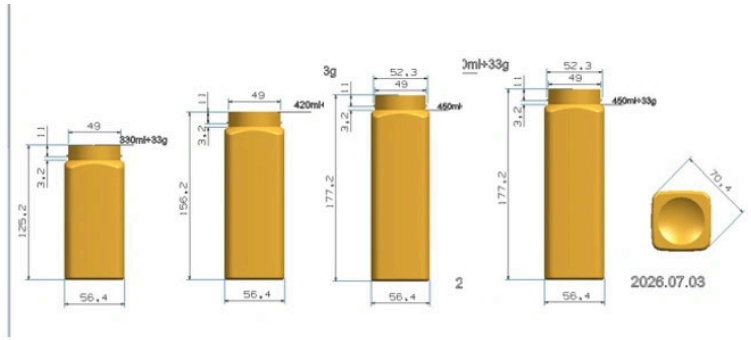



瓶盖选项见原始画册

参数按画册标题整理；尺寸图保持原样，选型请确认具体图纸。

53 口径 · 圆柱瓶

维诺嘉 · 瓶罐产品画册

画册标题容量

290 ml

瓶身克重：30 / 33 / 35 g 装箱：200 只

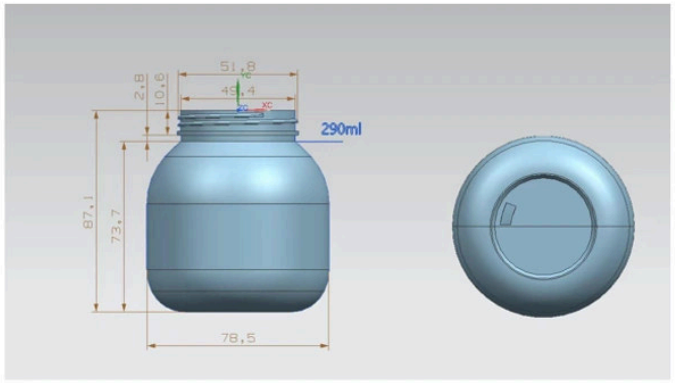



瓶盖选项见原始画册

参数按画册标题整理；尺寸图保持原样，选型请确认具体图纸。

53 口径 · 小喜茶瓶

维诺嘉 · 瓶罐产品画册

画册标题容量

375 ml

瓶身克重：30 / 33 / 35 g 装箱：200 只

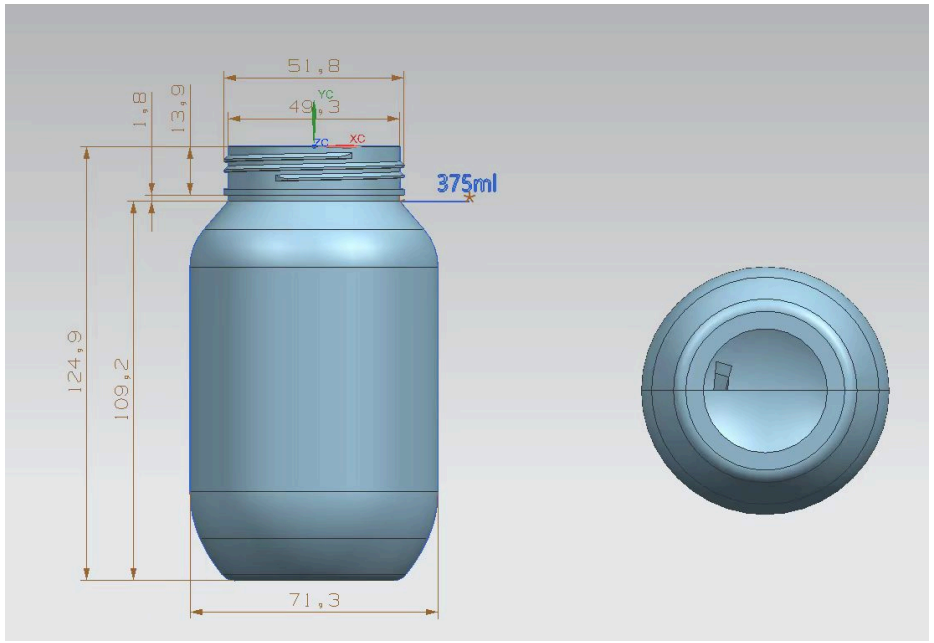



瓶盖选项见原始画册

参数按画册标题整理；尺寸图保持原样，选型请确认具体图纸。

53 口径 · 大喜茶瓶 · 高脖 / 矮脖

维诺嘉 · 瓶罐产品画册

画册标题容量

505 ml

瓶身克重：30 / 33 / 35 g 装箱：200 只

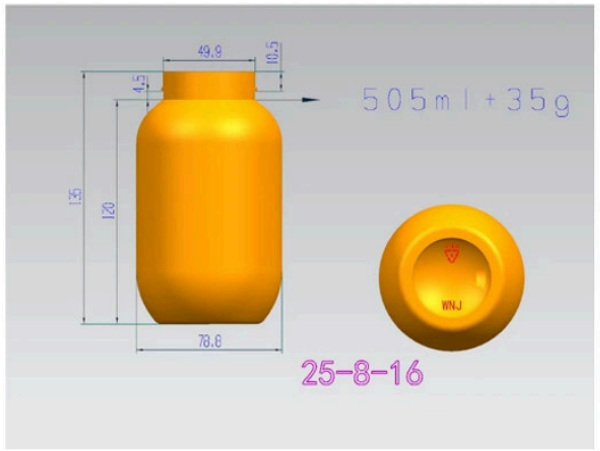



瓶盖选项见原始画册

参数按画册标题整理；尺寸图保持原样，选型请确认具体图纸。

53 口径 · 圆瓶

维诺嘉 · 瓶罐产品画册

画册标题容量

390 ml

瓶身克重：30 / 33 / 35 g 装箱：200 只

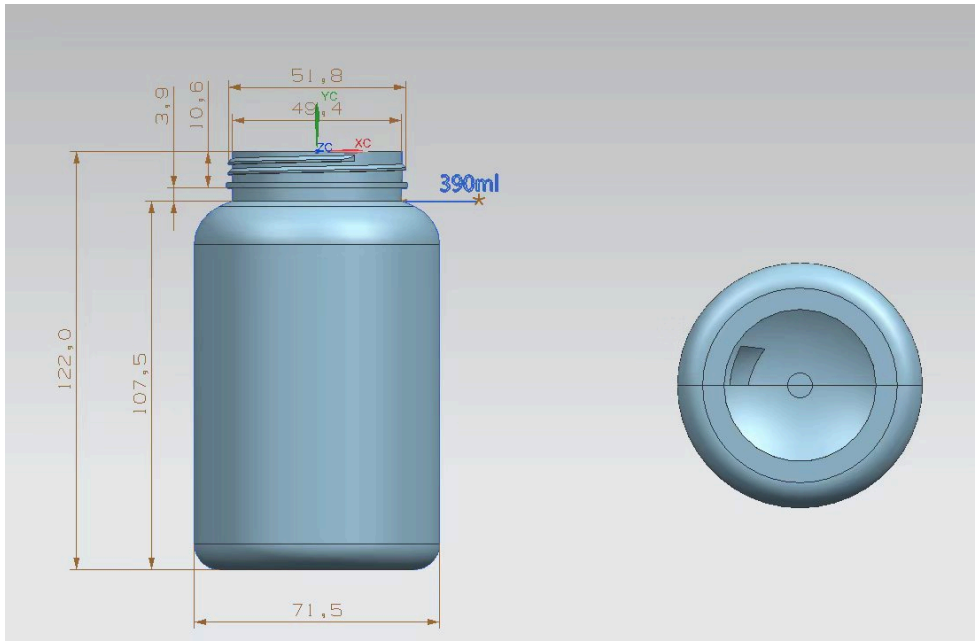



瓶盖选项见原始画册

参数按画册标题整理；尺寸图保持原样，选型请确认具体图纸。

53 口径 · 圆瓶

维诺嘉 · 瓶罐产品画册

画册标题容量

608 ml

瓶身克重：30 / 33 / 35 g 装箱：200 只





瓶盖选项见原始画册

参数按画册标题整理；尺寸图保持原样，选型请确认具体图纸。

53 口径 · 圆瓶

维诺嘉 · 瓶罐产品画册

画册标题容量

850 ml

瓶身克重：33 / 35 / 51 / 56 g 装箱：50 只

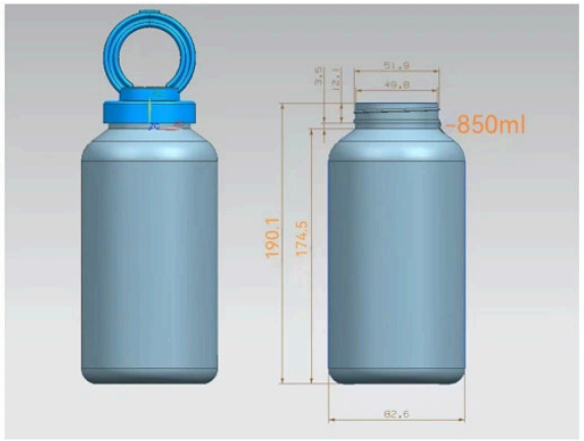



瓶盖选项见原始画册

参数按画册标题整理；尺寸图保持原样，选型请确认具体图纸。

53 口径 · 圆瓶

维诺嘉 · 瓶罐产品画册

画册标题容量

675 ml

瓶身克重：30 / 33 / 35 g 装箱：100 只





瓶盖选项见原始画册

参数按画册标题整理；尺寸图保持原样，选型请确认具体图纸。

53 口径 · 圆瓶

维诺嘉 · 瓶罐产品画册

画册标题容量

520 ml

瓶身克重：30 / 33 / 35 g 装箱：200 只

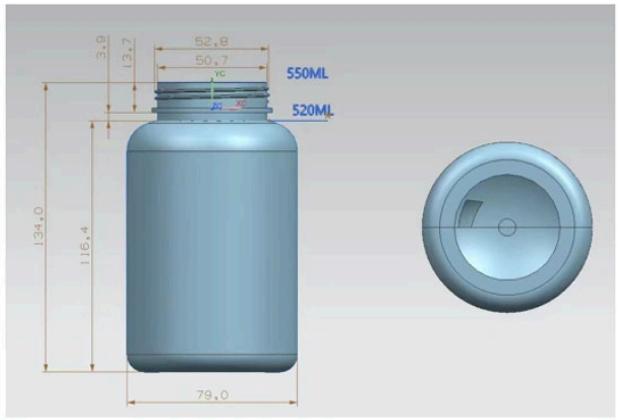



瓶盖选项见原始画册

参数按画册标题整理；尺寸图保持原样，选型请确认具体图纸。

53 口径 · 圆柱瓶

维诺嘉 · 瓶罐产品画册

画册标题容量

1020 ml

瓶身克重：51 / 56 g 装箱：100 只

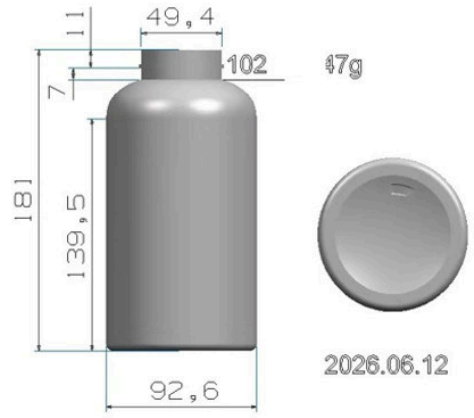



瓶盖选项见原始画册

参数按画册标题整理；尺寸图保持原样，选型请确认具体图纸。

54 口径 · 圆瓶

维诺嘉 · 瓶罐产品画册

画册标题容量

满口 460 ml

瓶身克重：25 / 30 g 装箱：200 只

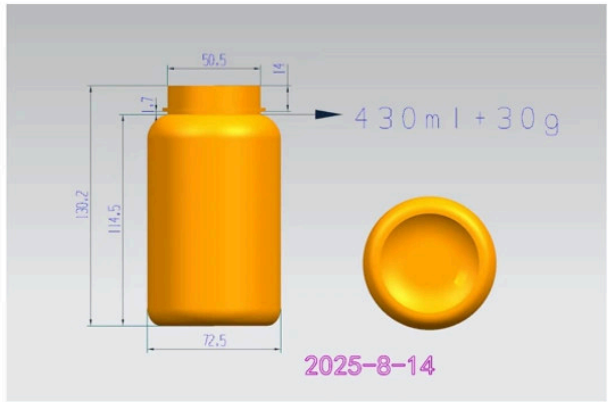



瓶盖选项见原始画册

参数按画册标题整理；尺寸图保持原样，选型请确认具体图纸。

54 口径 · 圆瓶

维诺嘉 · 瓶罐产品画册

画册标题容量

330 ml

瓶身克重：25 / 30 g 装箱：200 只

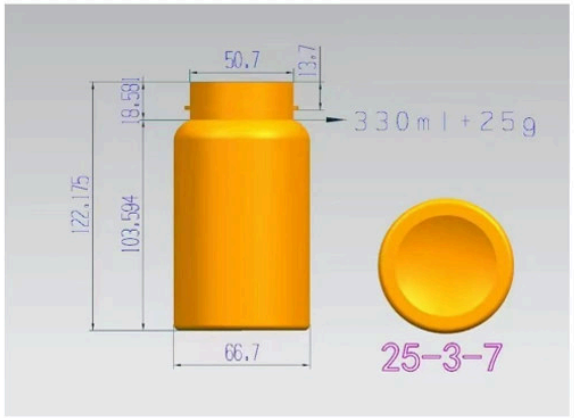



瓶盖选项见原始画册

参数按画册标题整理；尺寸图保持原样，选型请确认具体图纸。

54 口径 · 纤体瓶

维诺嘉 · 瓶罐产品画册

画册标题容量

492 ml

瓶身克重：25 / 30 g 装箱：200 只

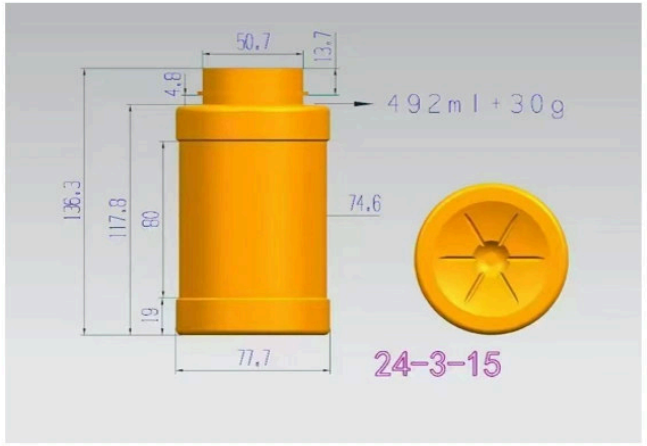





瓶盖选项见原始画册

参数按画册标题整理；尺寸图保持原样，选型请确认具体图纸。

54 口径 · 纤体瓶

维诺嘉 · 瓶罐产品画册

画册标题容量

1000 ml

瓶身克重：45 g 装箱：200 只

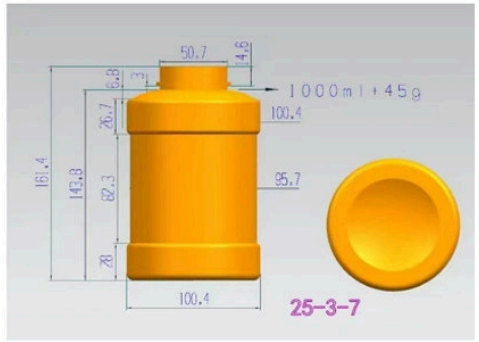





瓶盖选项见原始画册

参数按画册标题整理；尺寸图保持原样，选型请确认具体图纸。

54 口径 · 防滑吨吨桶

维诺嘉 · 瓶罐产品画册

画册标题容量

1000 ml

瓶身克重：45 g 装箱：200 只







瓶盖选项见原始画册

参数按画册标题整理；尺寸图保持原样，选型请确认具体图纸。

68 口径 · 坛子瓶

维诺嘉 · 瓶罐产品画册

画册标题容量

满口 500 ml

瓶身克重：35 g

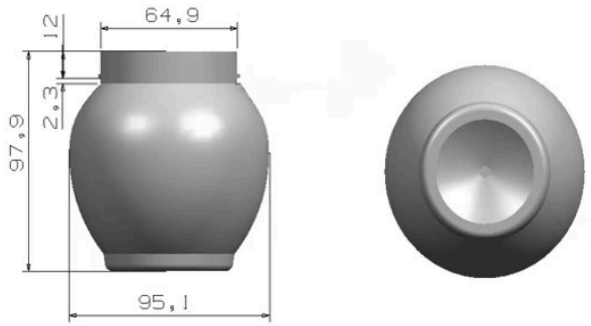



瓶盖选项见原始画册

参数按画册标题整理；尺寸图保持原样，选型请确认具体图纸。

55 口径 · 易拉罐

维诺嘉 · 瓶罐产品画册

画册标题容量

250 ml

瓶身克重：26 g 装箱：200 只





罐盖与开启方式见原始画册

参数按画册标题整理；尺寸图保持原样，选型请确认具体图纸。

55 口径 · 易拉罐

维诺嘉 · 瓶罐产品画册

画册标题容量

330 ml

瓶身克重：26 g 装箱：200 只





罐盖与开启方式见原始画册

参数按画册标题整理；尺寸图保持原样，选型请确认具体图纸。

55 口径 · 易拉罐

维诺嘉 · 瓶罐产品画册

画册标题容量

330 ml

瓶身克重：26 g 装箱：300 只

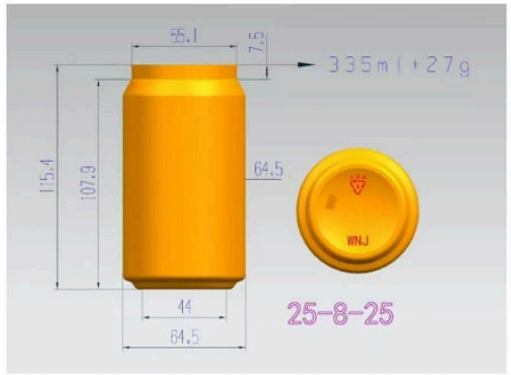





罐盖与开启方式见原始画册

参数按画册标题整理；尺寸图保持原样，选型请确认具体图纸。

55 口径 · 易拉罐

维诺嘉 · 瓶罐产品画册

画册标题容量

500 ml

瓶身克重：26 / 32 g 装箱：200 只







罐盖与开启方式见原始画册

参数按画册标题整理；尺寸图保持原样，选型请确认具体图纸。

55 口径 · 易拉罐

维诺嘉 · 瓶罐产品画册

画册标题容量

600 ml

瓶身克重：26 / 32 g 装箱：200 只

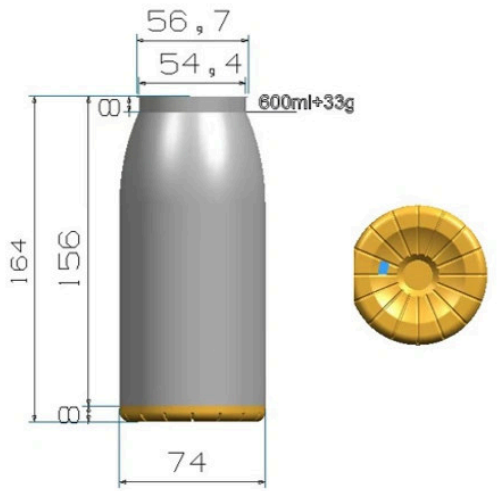





罐盖与开启方式见原始画册

参数按画册标题整理；尺寸图保持原样，选型请确认具体图纸。

55 口径 · 易拉罐

维诺嘉 · 瓶罐产品画册

画册标题容量

600 ml

瓶身克重：26 / 32 g 装箱：200 只





罐盖与开启方式见原始画册

参数按画册标题整理；尺寸图保持原样，选型请确认具体图纸。

联系维诺嘉

维诺嘉 · 瓶罐产品画册

张富宏

销售经理

安庆维诺嘉环保科技有限公司

+86 167 6113 6709

sales@vnjar.com

vnjar.com

